RAINSHOWER ICON 150
Ensemble de douche complet 2 jets

Référence : 27277001

GROHE s.a.r.l | Siège, salle d'exposition – 60, Boulevard de la Mission Marchand
92418 Courbevoie – La Défense Cedex
Tél +33 (0)1 49 97 29 00 | Fax +33(0)1 55 70 20 38

Pure Freude an Wasser

GROHE

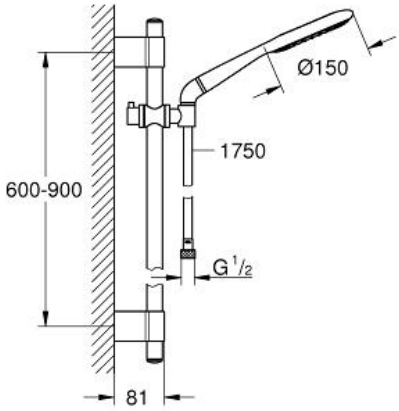

Descriptif Produit :
Ensemble de douche complet 2 jets

Spécifications Produit :
Constitué de:
Douchette Rainshower Icon (27 276 000)
Barre de 900 mm (28 819 001)
Avec supports muraux métalliques
Flexible Silverflex 1750 mm (28 388 000), Adaptateur coudé
GROHE DreamSpray jet parfaitement uniforme
GROHE StarLight chrome éclatant et durable
GROHE QuickFix Plus
distance ajustable pour adapter des supports
muraux aux perçages déjà existants
Procédé anti-calcaire **SpeedClean®**
Système anti-torsion

Finition :
❑ 27277001 Chromé