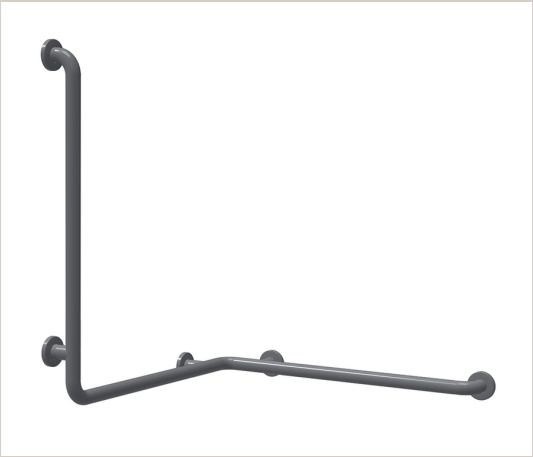

NORMBAU
PASSION FOR CARE

Nylon Care Main courante de maintien
NY.485.010, 767 x 767 x 780 mm

767 x 767 x 780 mm, Ø 34 mm,
en nylon, coloris : voir palette de teintes NORMBAU, Ø 34 mm, en option avec protection antibactérienne intégrée, avec noyau continu en acier anti-corrosif, équipée d'un manchon à surface structurée dans les zones d'appui, avec rosaces en matière plastique renforcée de fibres Ø 70 mm pour fixation invisible, vis en inox. Charge maximale 175 kg.
Barre support de douchette montable à gauche et à droite,
Livré avec vis inox TORX 6 x 70 mm et chevilles pour matériaux de construction pleins.

Code article	0485010
Groupe de produits	2000

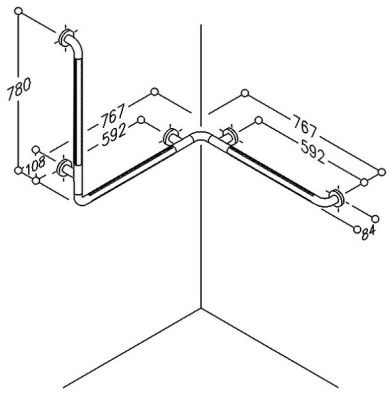

NORMBAU-FRANCE
1 rue de l'Artisanat - CS 50056
67242 Bischwiller Cedex
Tel. +33 (0)3 88 06 23 34
Fax +33 (0)3 88 53 90 41
www.normbau.fr ï¿½ normbau@allegion.com

ALLEGION

(PDF-Datasheet, generated 30.05.2022, Copyright NORMBAU)