LAVABOS, VASQUE À POSER, VASQUES À POSER LOOP & FRIENDS

INFORMATION SUR LE PRODUIT

1 . POSITION

Modèle	514910
Largeur	430 mm
Profondeur	430 mm
Poids	8,95 kg
Description	En porcelaine sanitaire Disponible également en CeramicPlus plan de découpe inclus, bonde incluse, avec cache écoulement en céramique. Peuvent être fermées si équipées d'une bonde à vidage automatique., tige de commande de vidage rallongée incluse, set de fixation inclus Programme de meubles Aveo New Generation, Programme de meubles LEGATO correspondant, Programme de meubles TRUE OAK correspondant
Trou de robinetterie	pour robinetterie murale ou robinetterie surélevée, sans plage de robinetterie
Trop-plein	avec trop-plein
Matériau	En porcelaine sanitaire
Textes d'appel d'offres	Loop & Friends; Vasque à poser; En porcelaine sanitaire; Dimensions: 430 x 430 mm; Angulaire; pour robinetterie murale ou robinetterie surélevée, sans plage de robinetterie; avec trop-plein; plan de découpe inclus, bonde incluse, avec cache écoulement en céramique. Peuvent être fermées si équipées d'une bonde à vidage automatique., tige de commande de vidage rallongée incluse, set de fixation inclus

COULEURS

Blanc	51491001	4047289939719
Blanc CeramicPlus	514910R1	4047289939733
Star White CeramicPlus	514910R2	4047289939740
Pergamon CeramicPlus	514910R3	4047289939757

CROQUIS TECHNIQUES
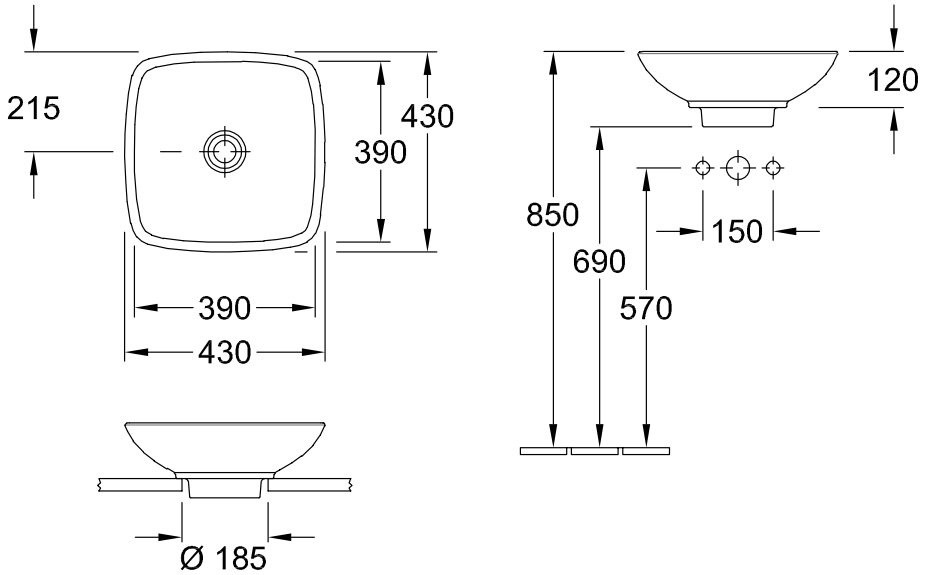
514910