MELAMINE

MEUBLES BAS

Présentation

. Corps et étagères en mélaminé blanc 16 mm
. Portes et faces en mélaminé 16 mm
. Poignées en aluminium brossé
. Charnières freinées clipsables, réversibles
. Vérins de réglages

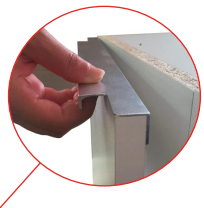

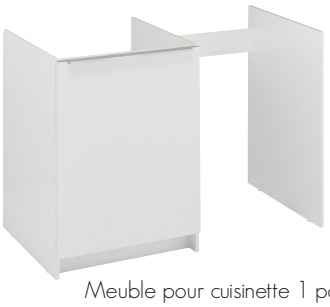

Meuble pour cuisinette 1 porte

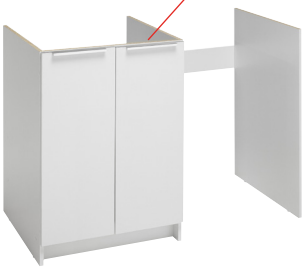

Meuble pour cuisinette 2 portes

Les + Produit

. Porte nouveau design
. Charnières freinées ralentissant la fermeture de la porte
. Charnières à clipser réglables en 3 points (H/I/P) facilitant la fixation de la porte
. Poignées en aluminium brossé
- meilleure prise en main
- protection du chant supérieur

. Vide sanitaire polyvalent :
- grand vide sanitaire
- grand volume de rangement

Schémas

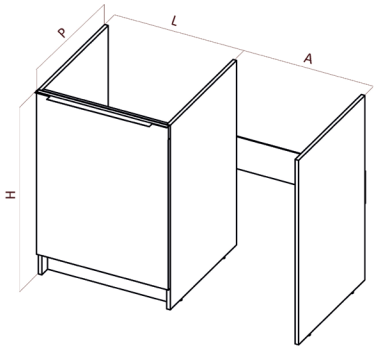

Descriptif Technique

RÉFÉRENCES	DÉSIGNATIONS	DIMENSIONS L x P x H /cm	COTES A cm	PORTES	NICHE	POIDS BRUT KG	COLISAGE
ABCJ078D05	Cuisinette de 80 cm	27 x 59 x 86	49	1	Pour réfrigérateur 48 cm	18,90	1
ABCJ088D05	Cuisinette de 90 cm	37 x 59 x 86				21,30	
ABCE100D05	Cuisinette de 100 cm	40 x 59 x 86	50 avec fileur 56 sans fileur		Pour réfrigérateur 48 cm ou 55 cm (avec fileur amovible)	25,50	
ABCE100I05	Version hydrofuge					25,50	
ABCE120D05	Cuisinette de 120 cm	60 x 59 x 86				28,00	
ABCE120I05	Version hydrofuge					28,00	
ABCJ120D05	Cuisinette de 120 cm	60 x 59 x 86	56	2	Pour réfrigérateur 55 cm	28,10	
ABCJ140D05	Cuisinette de 140 cm	80 x 59 x 86				31,90	
ABCJ150D05	Cuisinette de 150 cm	90 x 59 x 86				33,80	
ABCJ160D05	Cuisinette de 160 cm	100 x 59 x 86				35,60	
ABCJ180D05	Cuisinette de 180 cm	120 x 59 x 86				39,30	
ABCH120D05	Meuble PMR 120 cm	37 x 59 x 80	80,5	1	Passage PMR	24,50	

Photos non contractuelles. La présente fiche commerciale annule et remplace toute fiche antérieure relative au même produit. Il appartient à notre clientèle, avant toute mise en œuvre, de vérifier auprès de nos services que la présente fiche n'a pas été modifiée par une édition plus récente.

MÉLAMINE

MEUBLES BAS

Présentation

Meuble sous-évier ABCP120D02

. Corps et étagères en mélaminé blanc 16 mm
. Portes et faces en mélaminé 16 mm
. Poignées boutons
. Vérins de réglages

Schémas

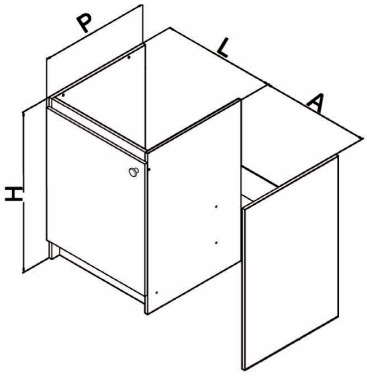

Descriptif Technique

RÉFÉRENCES	DÉSIGNATIONS	DIMENSIONS L x P x H /cm	COTES A cm	PORTES	NICHE	POIDS BRUT KG	COLISAGE
ABCF120D02	Sous-évier 120 cm	56 x 59 x 86	60	1	Pour lave-vaisselle de 60 cm	27,20	1
ABCF140D02	Sous-évier 140 cm	77 x 59 x 86		2		30,40	
ABCP120D02	Meuble sous-évier 120 cm	120 x 59 x 82		3		30,00	1
ABCP120I02	Version hydrofuge	120 x 59 x 82				32,00	

Photos non contractuelles. La présente fiche commerciale annule et remplace toute fiche antérieure relative au même produit. Il appartient à notre clientèle, avant toute mise en œuvre, de vérifier auprès de nos services que la présente fiche n'a pas été modifiée par une édition plus récente.

MELAMINE

MEUBLES HAUTS

Présentation

. Corps et étagères en mélaminé blanc 16 mm
. Portes et faces en mélaminé 16 mm
. Poignées en aluminium brossé
. Charnières freinées clipsables, réversibles

Les + Produit

. Porte nouveau design
. Charnières freinées ralentissant la fermeture de la porte
. Charnières à clipser réglables en 3 points (H/I/P) facilitant la fixation de la porte
. Vérins à gaz armoires niche-four et sur hotte :
- ouverture automatique
- robustesse
. Poignées en aluminium brossé
- meilleure prise en main

Descriptif Technique

	RÉFÉRENCES	PHOTOS	DIMENSIONS L x P x H /cm	Portes	POIDS BRUT KG	COLISAGE
ARMOIRES SIMPLES	ASCP040D05		40 x 35 x 60	1	12,10	1
	ASCP060D05		60 x 35 x 60	1	15,60	
	ASCP080D05		80 x 35 x 60	2	20,00	
	ASCP100D05		100 x 35 x 60	2	24,00	
	ASCP120D05		120 x 35 x 60	2	29,60	
ARMOIRE SUR HOTTE	ASCA060D05		60 x 35 x 30	1	9,20	1
ARMOIRE NICHE-FOUR	ASCN060D05		60 x 35 x 60 H niche : 28,5	1	13,30	1

Photos non contractuelles. La présente fiche commerciale annule et remplace toute fiche antérieure relative au même produit. Il appartient à notre clientèle, avant toute mise en œuvre, de vérifier auprès de nos services que la présente fiche n'a pas été modifiée par une édition plus récente.

GARANTIE :
• 1 an à compter de la date de la facture Moderna
• Sous réserve que les appareils soient installés conformément aux règles de l'art et utilisés en intérieur dans des conditions normales de fonctions ménagères.