LAVABOS, VASQUE À POSER, VASQUES À POSER LOOP & FRIENDS

INFORMATION SUR LE PRODUIT

1 . POSITION

Modèle	515111
Largeur	630 mm
Profondeur	430 mm
Poids	11 kg
Description	En porcelaine sanitaire Disponible également en CeramicPlus plan de découpe inclus, bonde ne pouvant être fermée incluse, avec cache écoulement en céramique, set de fixation inclus Programme de meubles Aveo New Generation, Programme de meubles LEGATO correspondant, Programme de meubles TRUE OAK correspondant
Trou de robinetterie	pour robinetterie murale ou robinetterie surélevée, sans plage de robinetterie
Trop-plein	sans trop-plein, Les modèles sans trop-plein doivent être équipés d'une bonde ne pouvant être fermée
Matériau	En porcelaine sanitaire
Textes d’appel d’offres	Loop & Friends; Vasque à poser; En porcelaine sanitaire; Dimensions: 630 x 430 mm; Ovale; pour robinetterie murale ou robinetterie surélevée, sans plage de robinetterie; sans trop-plein; Les modèles sans trop-plein doivent être équipés d'une bonde ne pouvant être fermée; plan de découpe inclus, bonde ne pouvant être fermée incluse, avec cache écoulement en céramique, set de fixation inclus

COULEURS

Blanc	51511101	4047289980056
Blanc CeramicPlus	515111R1	4047289980063
Star White CeramicPlus	515111R2	4047289980070
Pergamon CeramicPlus	515111R3	4047289980087

CROQUIS TECHNIQUES
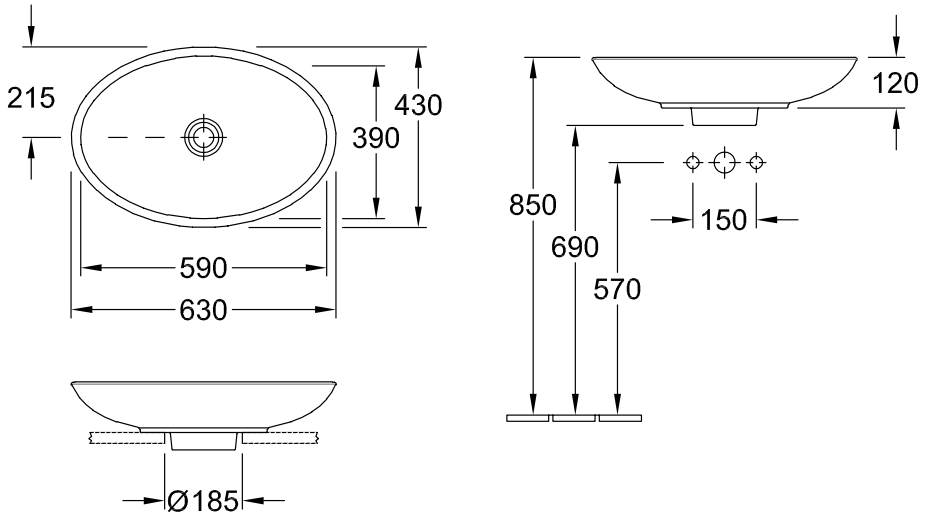
515111