FICHE TECHNIQUE

Gamme : Accessoires sanitaires
Réf : 70633 - Distributeur de savon sur plage

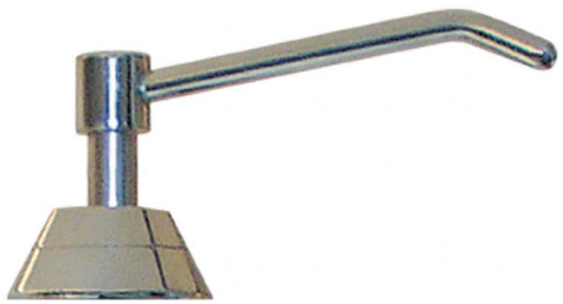

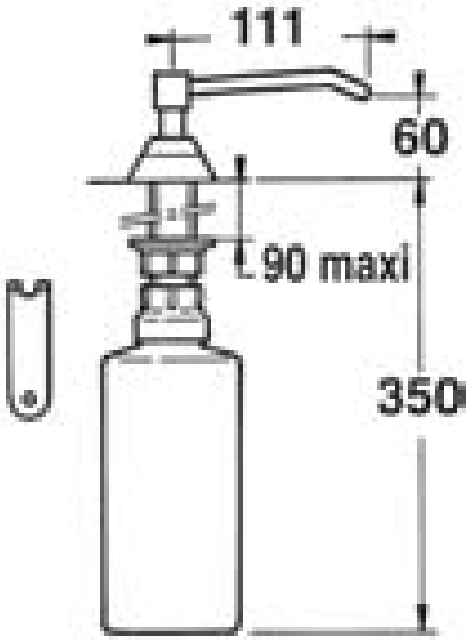

> Débit :

- Dose de savon distribuée : 2 cm3 Capacité ;
- Réservoir 1000 ml rechargeable par le haut ou par le bas. Dimensions ;
- Longueur de bec : 111 mm.
- Hauteur de bec : 60 mm.

> Livré avec :

- Réservoir 1000 ml

Ce document n'est pas contractuel ; nous nous réservons le droit de modifier les caractéristiques de nos produits sans préavis. Toutes nos marques et tous modèles sont déposés.