LAVABOS, VASQUE À POSER, VASQUES À POSER LOOP & FRIENDS

INFORMATION SUR LE PRODUIT

1 . POSITION

Modèle	515101
Largeur	585 mm
Profondeur	380 mm
Poids	9,44 kg
Description	En porcelaine sanitaire Disponible également en CeramicPlus plan de découpe inclus, bonde ne pouvant être fermée incluse, avec cache écoulement en céramique, set de fixation inclus Programme de meubles Aveo New Generation, Programme de meubles LEGATO correspondant
Trou de robinetterie	pour robinetterie murale ou robinetterie surélevée, sans plage de robinetterie
Trop-plein	sans trop-plein, Les modèles sans trop-plein doivent être équipés d'une bonde ne pouvant être fermée
Matériau	En porcelaine sanitaire
Textes d’appel d’offres	Loop & Friends; Vasque à poser; En porcelaine sanitaire; Dimensions: 585 x 380 mm; Ovale; pour robinetterie murale ou robinetterie surélevée, sans plage de robinetterie; sans trop-plein; Les modèles sans trop-plein doivent être équipés d'une bonde ne pouvant être fermée; plan de découpe inclus, bonde ne pouvant être fermée incluse, avec cache écoulement en céramique, set de fixation inclus

COULEURS

Blanc	51510101	4047289797388
Blanc CeramicPlus	515101R1	4047289797401
Star White CeramicPlus	515101R2	4047289797425
Pergamon CeramicPlus	515101R3	4047289797418

CROQUIS TECHNIQUES
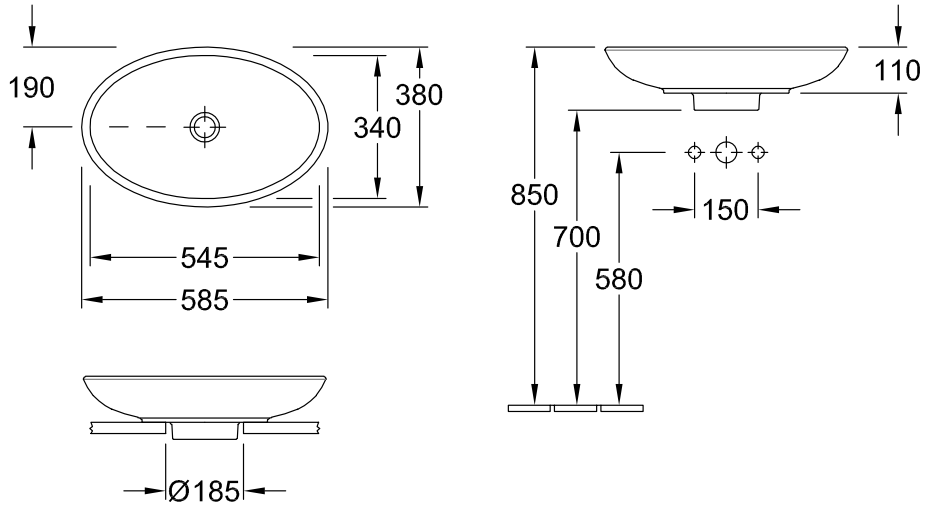
515101