BIOCLIP H.85 L.120, levier Hygiène

Réf. 2820L

Mitigeur mécanique déclipsable avec tirette et vidage 1"1/4

DESCRIPTION

BIOCLIP H.85 L.120, levier Hygiène - Réf. 2820L

Mitigeur mécanique de lavabo BIOCLIP, avec tirette ergonomique et vidage 1"1/4 en laiton.
Robinetterie entièrement déclipsable pour nettoyage/désinfection.
Bec droit H.85 L.120 avec brise-jet hygiénique.
Cartouche céramique Ø 40.
Butée de température maximale préréglée.
Débit limité à 5 l/min à 3 bar.
Corps et bec à intérieur lisse et à faible contenance (limitent les niches bactériennes).
Commande par levier Hygiène L.150.
Fixation renforcée.
Livré avec flexibles Inox tressé en PEX F3/8" avec robinets d'arrêt en laiton chromé.

AVANTAGES

- Déclipsable pour nettoyage et détartrage internes
- Corps/bec à intérieur lisse limitant les bactéries
- Butée de température maximale préréglée
- Levier Hygiène pour commande sans contact manuel

CARACTÉRISTIQUES TECHNIQUES

BIOCLIP H.85 L.120, levier Hygiène - Réf. 2820L
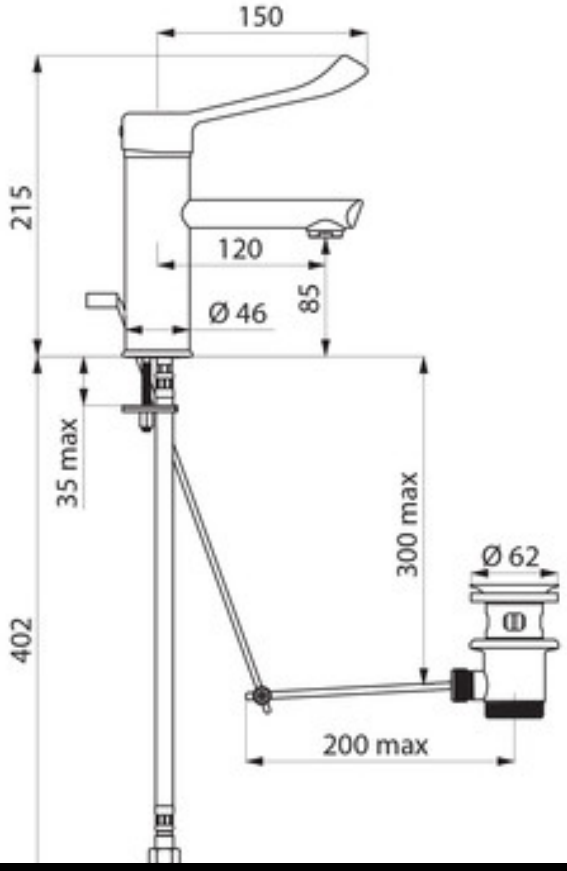
Raccordement	F3/8"
Technologie	BIOCLIP
Hauteur de goutte	85 mm
Longueur de bec	120 mm
Débit	5 l/min
Butée de temperature	41°C
Finition	Laiton chromé
NORMES ET CERTIFICATIONS	WRAS
GARANTIE	10 ANS GARANTIE