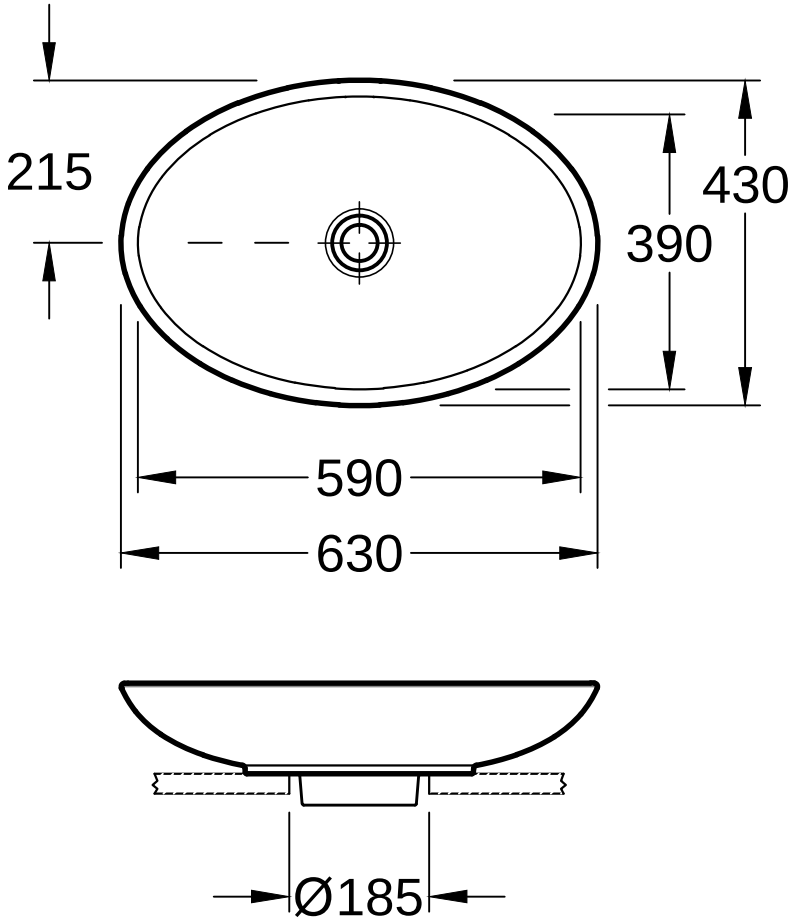

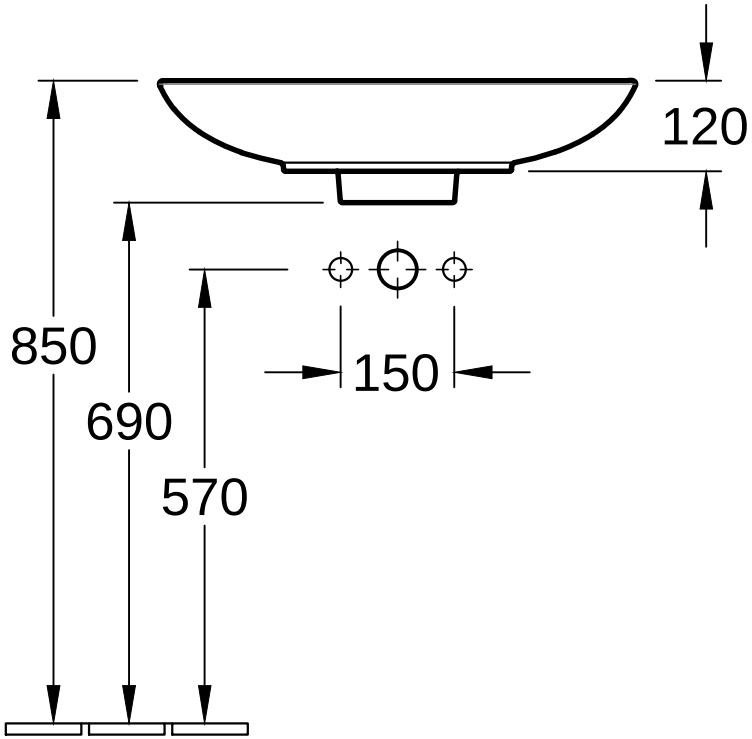

Dénomination

LOOP & FRIENDS

5151 10_5151 11- AWT

Villeroy&Boch

Modifié	20.05.2015	Poor accord:	RJD
		Date :	18.12.2009
		Signé :	SEW
		Date :	07. 2009

Ce plan ne pourra sans notre autorisation ni être reproduit ni communiqué à des tierces personnes ni communiqué à la concurrence. L'utilisation des données et dessins techniques a lieu à vos risques et périls, à l'exclusion de toute responsabilité de Villeroy & Boch. Les dimensions ne sont pas contractuelles ; sous réserve de modifications des modèles.