CARACTÉRISTIQUES DU PRODUIT

KEUCO

Edition 11
11119010000 Porte-serviettes

PRODUIT

DESSIN

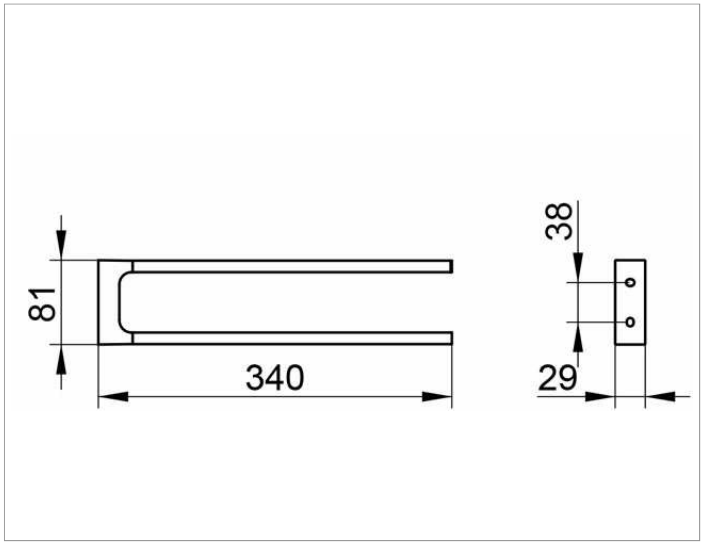

CARACTÉRISTIQUES DU PRODUIT

2 bras, fixé

SURFACE

chromé

DIMENSION

340 mm