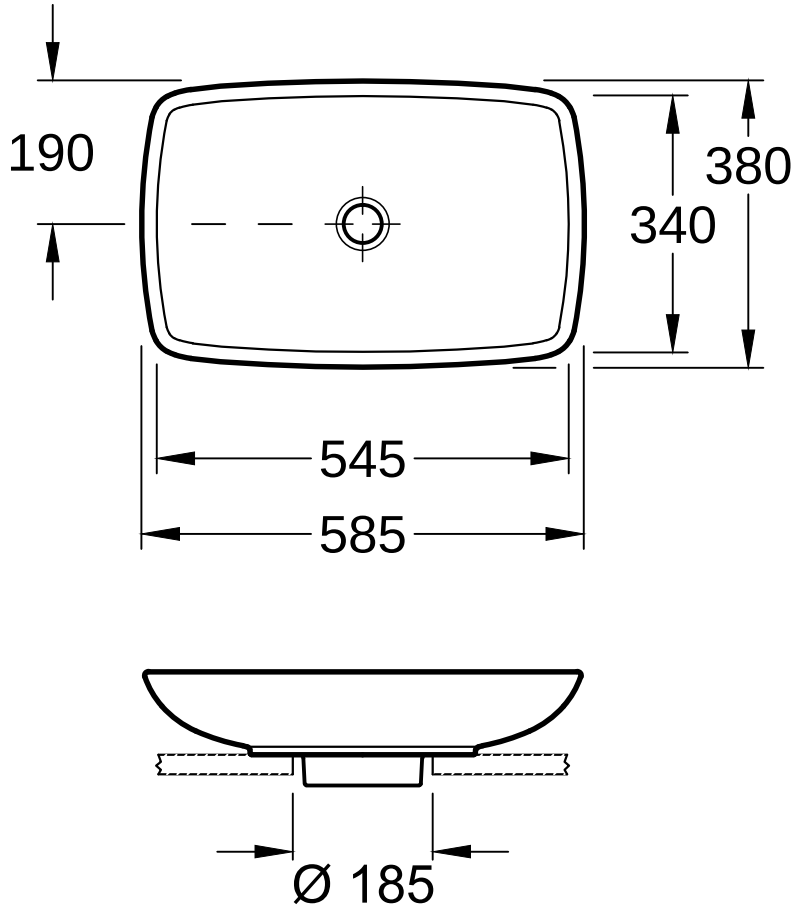

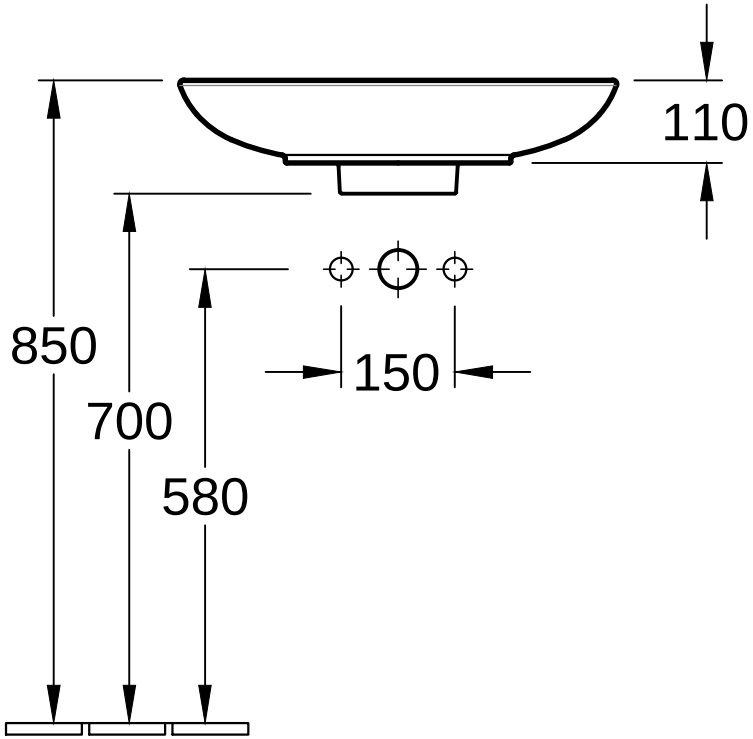

Dénomination

LOOP & FRIENDS

5154 00 / 01 - Vasque à poser

Villeroy&Boch

Modifié	20.05.2015	Poor accord:	JG
		Date :	11.04.2014
		Signé :	MHK
		Date :	02.2014

Ce plan ne pourra sans notre autorisation ni être reproduit ni communiqué à des tierces personnes ni communiqué à la concurrence. L'utilisation des données et dessins techniques a lieu à vos risques et périls, à l'exclusion de toute responsabilité de Villeroy & Boch. Les dimensions ne sont pas contractuelles ; sous réserve de modifications des modèles.