EQUI *EI BAF*

PAROI DE BAIGNOIRE PIVOTANTE AVEC FIXE

ROTHALUX®

CARACTÉRISTIQUES

- Paroi de baignoire pivotante avec élément fixe partiellement cadrée
- Hauteur standard 1421 mm
- Finition profilés : Aluminium argent poli
- Finition vitrages : Verre de sécurité 6 mm clair
- Traitement anticalcaire de série
- Ajustage : Les profilés mural permet un ajustage de 10 mm

AVANTAGES PRODUITS

- Ouverture vers l'extérieur et vers l'intérieur
- Livré avec stabilisateur
- Paroi réversible pour un montage à droite ou à gauche
- Montage facile et rapide
- La fourniture des pièces détachées est assurée pendant 5 ans après l'arrêt du modèle

POSSIBILITÉS DE MONTAGE

- En niche uniquement

NORMES ET CONTRÔLES

CE EN 14428

- Qualité produit selon norme EN 14428 (CE)

TÜV SÜD GS geprüfte Sicherheit

- Contrôle qualité selon norme PPP 53005 (TÜV/GS)

EN 12150 ESG

- Verre de sécurité haute qualité selon norme EN 12150

EQUI *EI BAF*

PAROI DE BAIGNOIRE PIVOTANTE AVEC FIXE

DONNÉES TECHNIQUES

Dimensions standard

Désignation HAUTEUR 1421 mm	Largeur totale [mm]	Largeur élément fixe [mm]	Largeur élément pivotant [mm]
EI BAF 110	1100 - 1110	444 - 454	688

SCHÉMA DE MONTAGE

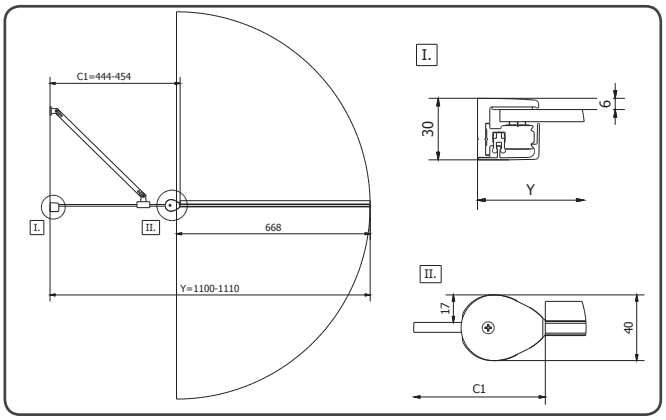

19 février 2015 2:57

ROTH FRANCE SAS
78, rue Ampère • Z.I. • 77450 Lagny sur Marne
Téléphone : 01.64.12.44.44 • fax : 01.60.07.20.39 • www.roth-france.fr