Equip. de sol I Siphon de cour sortie horizontale

Références : SC1925 – SC1930

Ø mâle	Ø fem.	Coloris Gris foncé	*	DIMENSIONS (mm) Garde d'eau	Ø De	E	L	H
sortie horizontale								
100	**90**	**SC1925**	**Non**	50	230	250	57	192
100	**90**	**SC1930**	**Non**	50	230	300	57	192

** respectent les exigences liées à l'accessibilité des personnes à mobilité réduite*

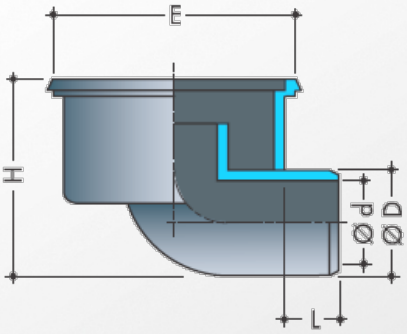

■ FONCTION :

- Ils sont destinés à recueillir les eaux de ruissellement à la surface des sols. On les utilise sur les terrasses, dans les cours, les caves, les garages, les buanderies, les locaux techniques, en industries, etc...

■ DESCRIPTION :

- Injectés en PVC (traité anti UV) rigide de couleur gris foncé, ces siphons de cour comportent :
*un corps à sceller avec platine carrée et sortie horizontale.
*une grille amovible renforcée solidaire de la cloche.
-Les dimensions de sortie permettent des raccordements PVC mâle ou femelle (voir tableau ci-dessus).

■ CARACTERISTIQUES TECHNIQUES :

Références	Ø de sortie	Débits Litres/secondes
SC1925	Ø 90 femelle Ø 100 mâle	2.83 l/s 2.82 l/s
SC1930	Ø 90 femelle Ø 100 mâle	2.83 l/s 2.83 l/s

■ MISE EN OEUVRE :

- Veiller lors du scellement à ce que le fond soit bien au contact du béton sur toute la surface, platine comprise.

- Afin de conserver au siphon toute son efficacité d'écoulement, le sol doit affleurer la partie supérieure de la platine.

■ QUALITE - ENVIRONNEMENT :

ISO 9001
ISO 14001
BUREAU VERITAS Certification

AVRIL 2014