FICHE TECHNIQUE

COUPE A-A

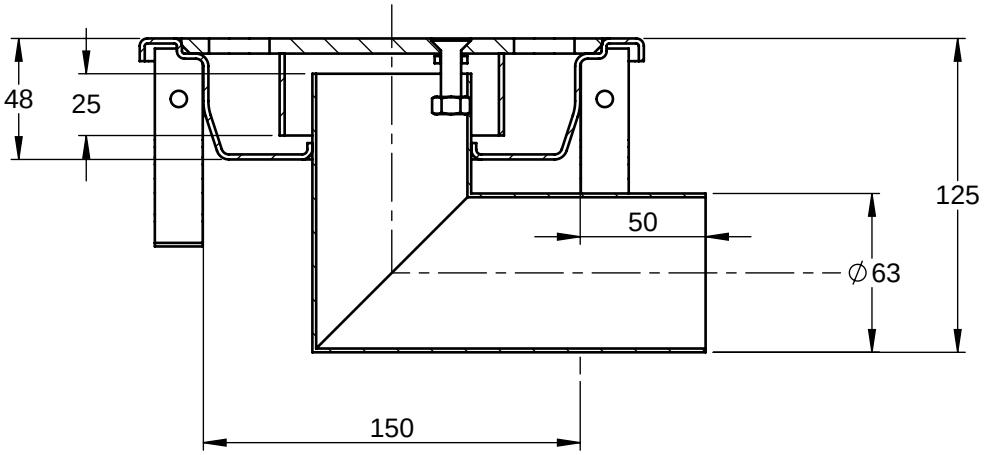

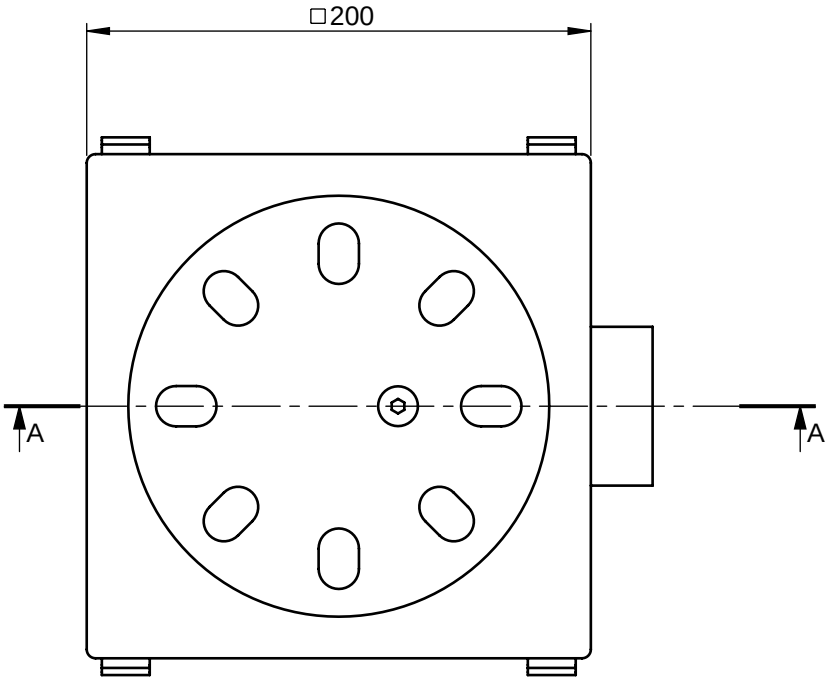

La pr®conisation et/ou la mise en î uvre des articles pr®sent®s sur ce plan n'entrent pas dans le domaine de comp®tence de la S.A.S. LIMATEC.
Ce document ne pr®sente pas un caract¯re contractuel, la S.A.S. LIMATEC se r®serve toujours le droit d'apporter des modifications de disposition, de forme, de dimension ou de mati¯re.

Commentaire :	Dessin® par : **AL**
	Date : **28/09/2009**

LIMATEC®
Partout où l'inox s'impose
Z.I. - 625 route de la Dranse
74500 Amphion - Publier
FRANCE
Tel : 04 50 73 41 12
Fax : 04 50 73 48 87

Ce plan est la propri®t® de la soci®t® LIMATEC. Il ne peut ° tre copi®, ex®cut® ou diffus® sans l'autorisation ®crite de notre soci®t®

R®f. pi¯ce :	Mati¯re : **ISO 1.4301**
R®f. produit : **2063FBL**	**A4**
Echelle : **1:3**	NÁplan : **4/8**