Croma 100
Barre de douche Unica' Classic 0,65 m
Surfaces: **chromé** Numéro d'article: **27617000**

Description

Caractéristiques

- type de barre de douche: tube en laiton chromé
- barre de 22 mm de diamètre
- curseur métallique chromé
- curseur avec blocage
- curseur réglable
- ajustement de l'angle d'inclinaison par cran
- supports muraux chromés

Détails de l'article

GTIN	4011097594590

Photo du produit

Plan géométral

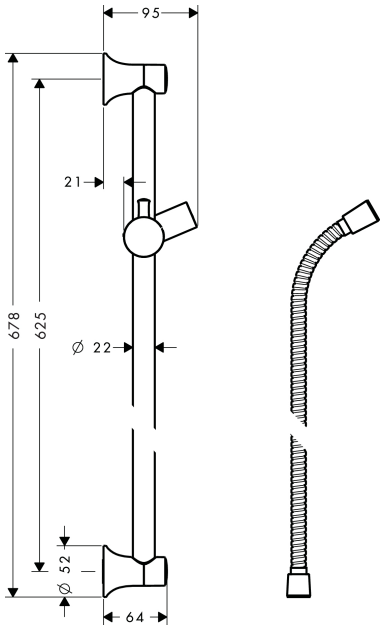

Croma 100
Barre de douche Unica' Classic 0,65 m
Surfaces: **chromé** Numéro d'article: **27617000**
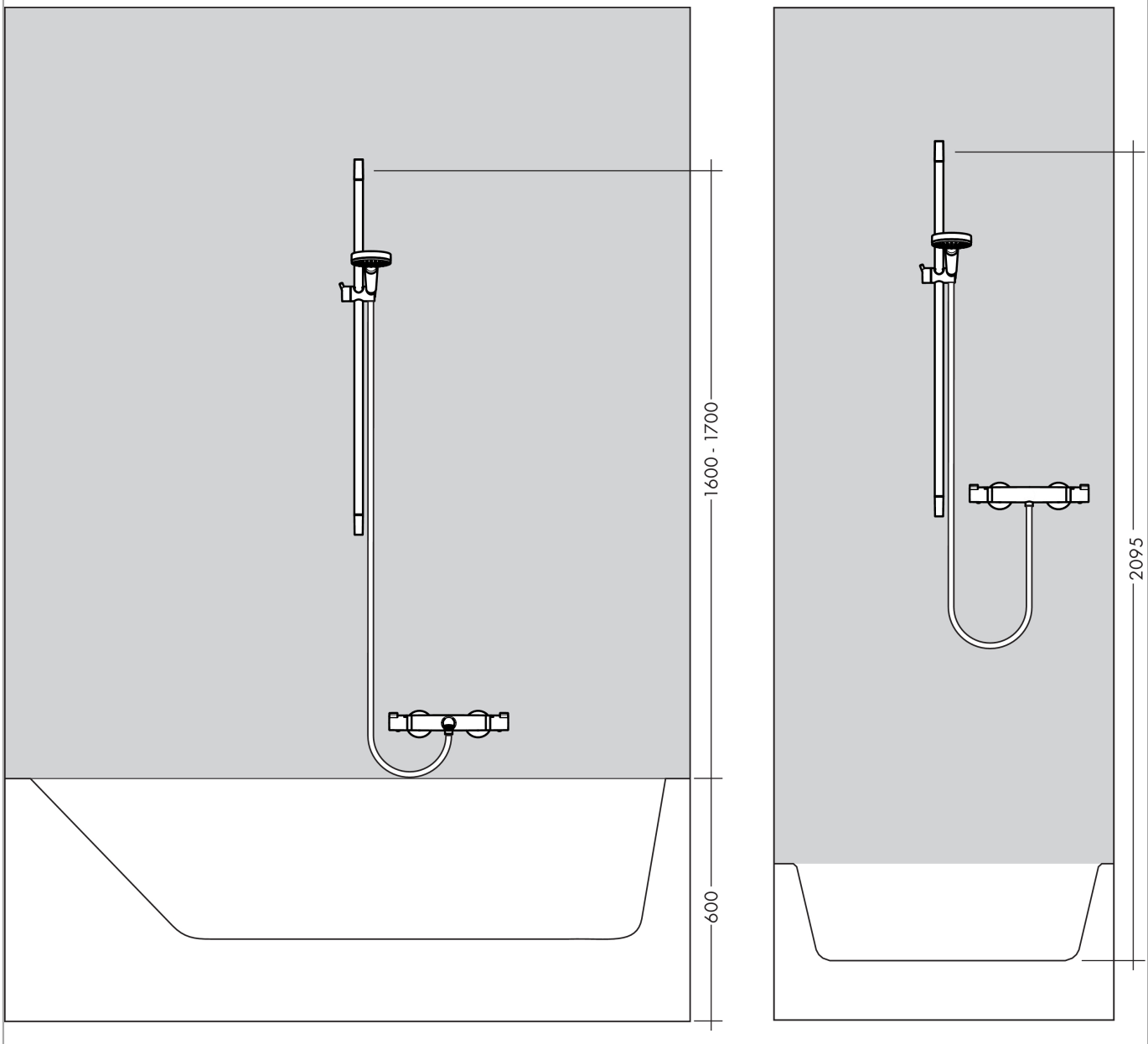
Exemple de montage