Croma
Showerpipe Croma 160, bras de douche 270 mm
Surfaces: **chromé** Numéro d'article: **27135000**

Description

Caractéristiques

- douche de tête Croma 160
- diamètre: 160 mm
- douche de tête orientable
- jet Rain
- débit du jet Rain (sous 3 bars de pression): 17 l/min
- longueur du bras de douche: 270 mm
- thermostatique Ecostat Comfort
- butée de confort à 40° C
- limiteur d'eau chaude réglable
- support de douchette réglage en hauteur
- tube recoupable par le bas

Se composant de

- Douche de tête Croma 160 (#27450XXX)
- Douchette Croma 100 Vario (#28535XXX)
- Isiflex. Flexible de douche 1,60 m (#28276XXX)

Détails de l'article

GTIN	4011097690131

Technologie

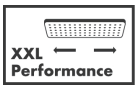

Photo du produit
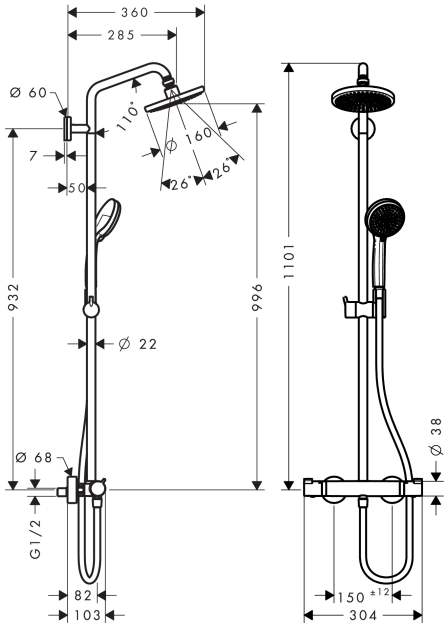
Plan géométral