FICHE TECHNIQUE VOLTA PLUS

A MEMBER OF THE
VILLEROY & BOCH GROUP
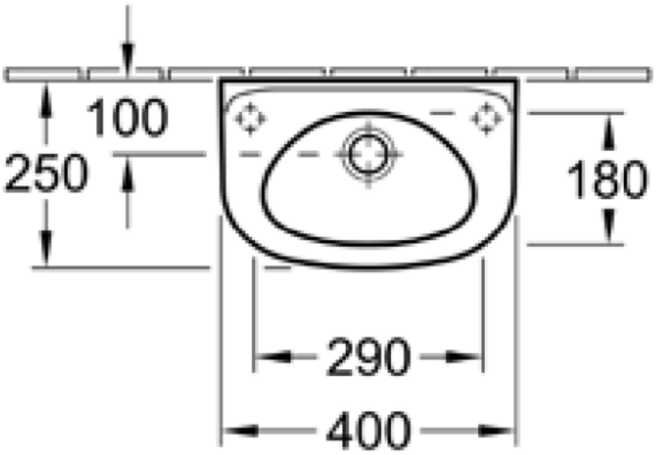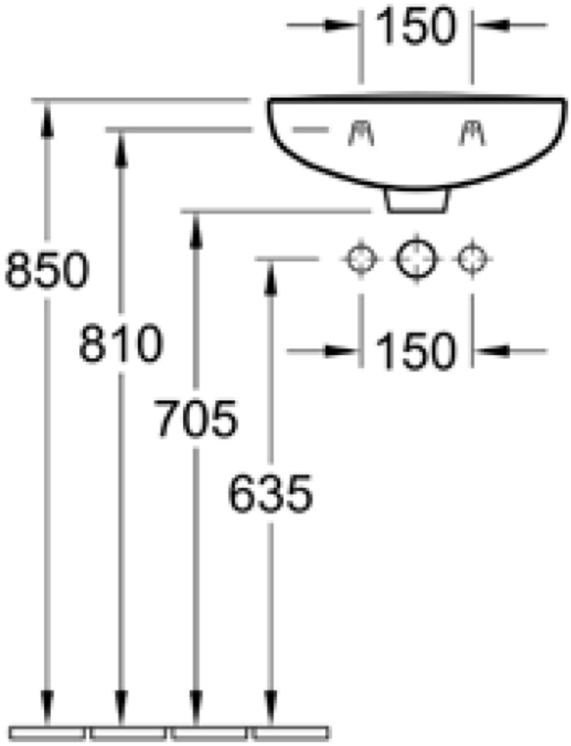
Modèle	**7G36 40 XX**
Description du produit	Lave-mains compact 40 cm, avec trop-plein, trous de robinetterie latéraux pré-percés
Dimensions	400 x 250 mm