Exafill
Exafill Corps d'encastrement. Bec déverseur pour baignoire standard
Surfaces: **p.a.** Numéro d'article: **58125180**

Description

Caractéristiques

- pour baignoires standards
- longueur du câble Bowden 520 mm
- raccordement en eau du flexible d'alimentation à gauche et à droite 3/4
- NF-375-M1-17/3

Détails de l'article

GTIN	4011097140223

Certificats

CERTIFIÉ PAR CSTB NF

Photo du produit
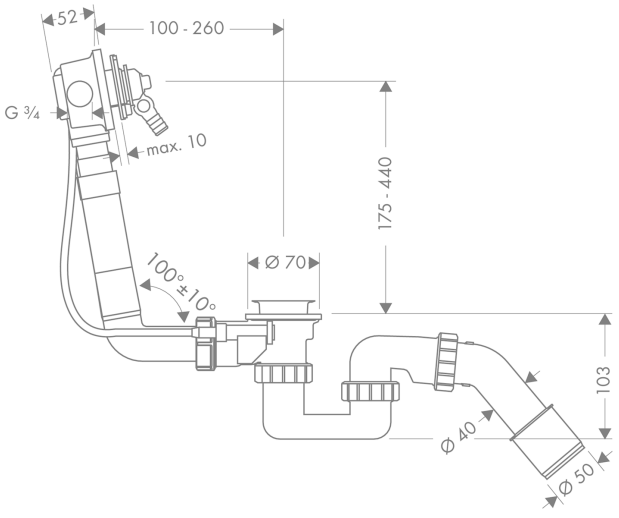
Plan géométral