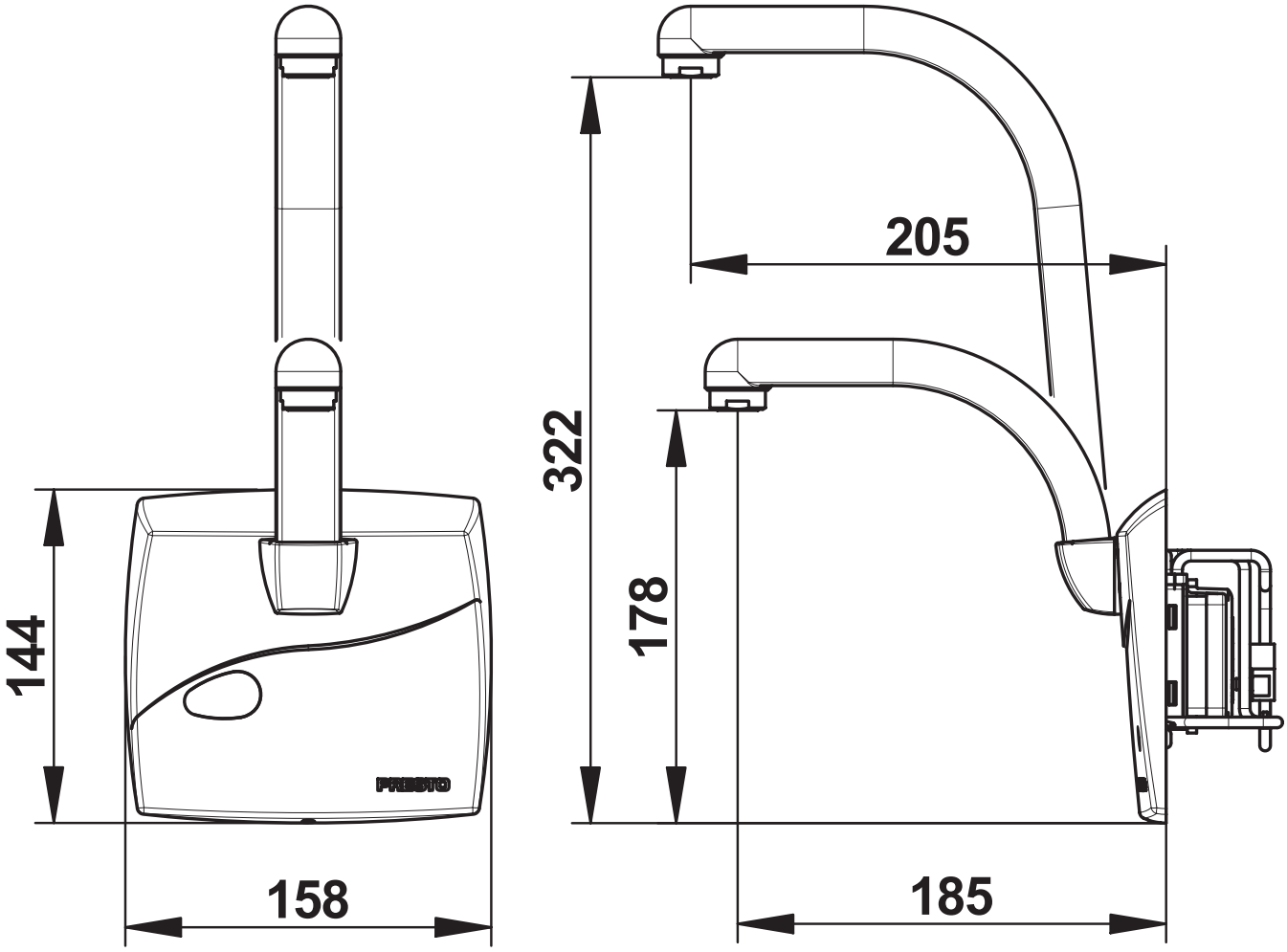
144
158
PREBITO
322
178
205
185