HANSAPOLO
Mitigeur monocommande de baignoire, DN 15 (G 1/2)
pour montage mural

Voir les visuels

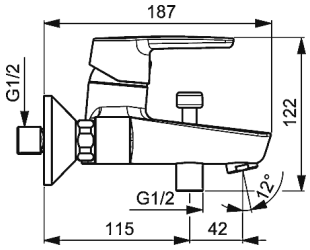

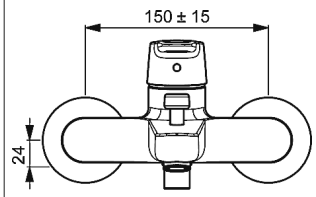

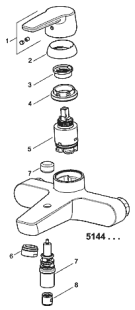

Description

HANSAPOLO
Mitigeur monocommande de baignoire, DN 15 (G 1/2)
pour montage mural

P-IX 9037/ICB
Débit: 20/19 l/min (bec d'écoulement/douche), mesuré à 3 bars de pression dynamique

- Corps de robinet : laiton résistant à la dézincification (MS 63)
- Levier
- (-) Marquage C+F
- Mousseur
- Inverseur à retour automatique douche / baignoire
- Sortie de douche vers le bas, G 1/2
- Raccords S DN 15 (G1/2)

Saillie: 157 mm

Hansa Classic cartouche 3.5
Référence Article: 59913075
Quantité: 1
(-) Disques céramique avec dépôt de graisse intégrés
(-) Limiteur de température réglable
(-) limiteur de débit réglable jusqu'à environ 6 l/mn

Hansa Classic cartouche 3.5
Référence Article: 59913075
Quantité: 1
(-) Disques céramique avec dépôt de graisse intégrés
(-) Limiteur de température réglable
(-) limiteur de débit réglable jusqu'à environ 6 l/mn

Variante	Référence Article	
chromé	514421930067	M

© 2017 HANSA Armaturen GmbH

Visuel produit

Schéma

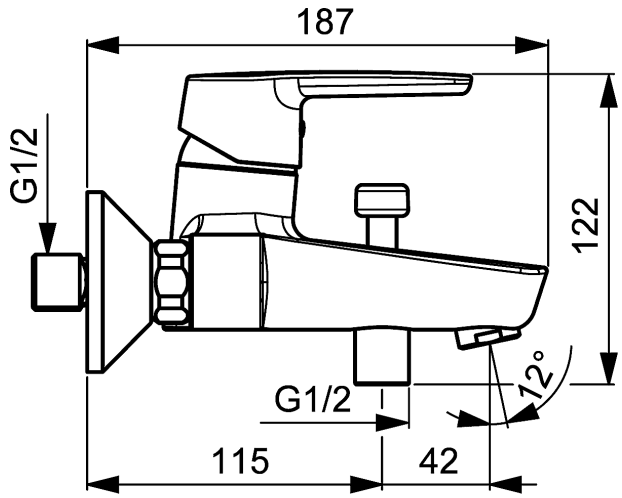

Schéma

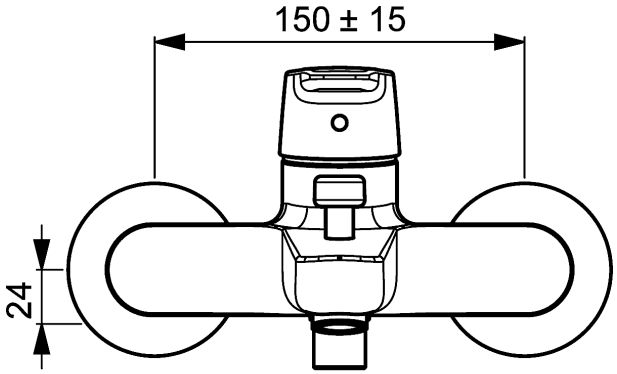

Schéma

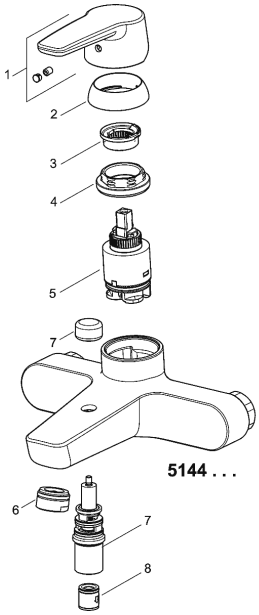

© 2017 HANSA Armaturen GmbH

Produits complémentaires

Visuel:	Description:	Référence Article:
	HANSABASICJET **Combiné de douche 720 mm**	chromé 44780133
	HANSABASICJET garniture de douche **pour robinetteries de baignoire**	chromé 44680133
	HANSABASICJET garniture de douche **pour robinetteries de baignoire**	chromé 44680113
	HANSABASICJET **Combiné de douche 600 mm**	chromé 44780130
	HANSABASICJET garniture de douche **pour robinetteries de baignoire**	chromé 44680280
	HANSABASICJET garniture de douche **pour robinetteries de baignoire**	chromé 44680110

© 2017 HANSA Armaturen GmbH

© 2017 HANSA Armaturen GmbH