# LAVABO O.NOVO VITA

## INFORMATION SUR LE PRODUIT

1 . POSITION

| **Modèle** | **711961** |
|---|---|
| Collection | O.novo Vita |
| PROJECTS | START |
| Largeur | 600 mm |
| Profondeur | 490 mm |
| Poids | 17,86 kg |
| Description | En porcelaine sanitaire<br>Disponible également en CeramicPlus<br>Fixation par 2 boulons M10 x 120 mm<br>selon DIN 18040 |
| Trou de robinetterie | pour robinetterie à 3 trous, trou de robinetterie central percé |
| Trop-plein | sans trop-plein, Les modèles sans trop-plein doivent être équipés d'une bonde ne pouvant être fermée |
| Matériau | En porcelaine sanitaire |
| Textes d’appel d’offres | O.novo Vita; Lavabo Vita; En porcelaine sanitaire; Dimensions: 600 x 490 mm; Angulaire; pour robinetterie à 3 trous, trou de robinetterie central percé; sans trop-plein; Les modèles sans trop-plein doivent être équipés d'une bonde ne pouvant être fermée; Fixation par 2 boulons M10 x 120 mm; selon DIN 18040 |

## COULEURS

| | | |
|---|---|---|
| Blanc | 71196101 | 4022693343765 |
| Blanc CeramicPlus | 711961R1 | 4022693367976 |

## CROQUIS TECHNIQUES

### 711961

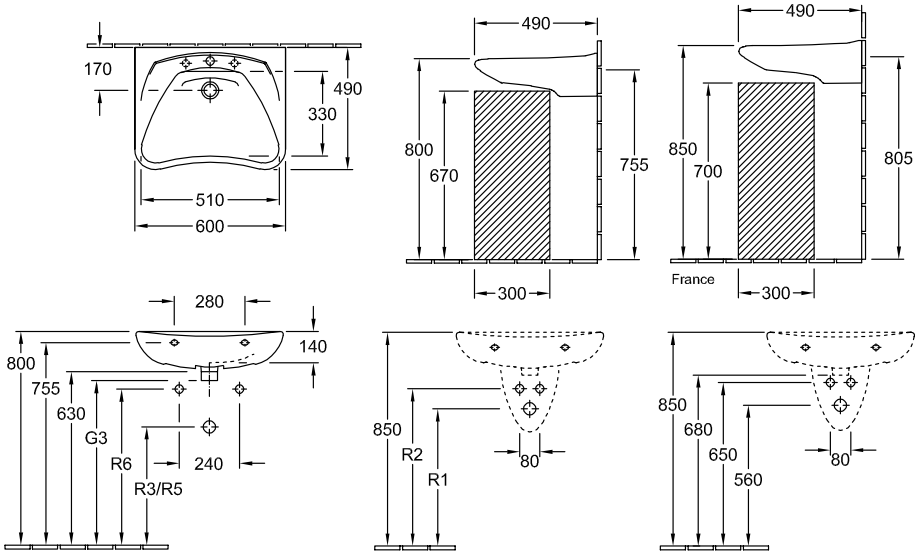


7289 00

7289 00 + 9219 88 Easy Access

R3 Montage selon DIN 18040 avec siphon gain de place courant
R5 Montage selon DIN 18040 avec siphon encastré courant

| | G3 | R1 | R2 | R3 | R5 | R6 |
|---|---|---|---|---|---|---|
| 7119/60/61 | - | 570 | 650 | 465 | 565 | 570 |
| 7119/63/64 | 590 | 530 | 610 | 395 | 500 | 570 |