Ladiva Junior Gauche

160x100

Ref : 199558
Capacité / Inhoud* : 80L
Garantie / Waarborg : 10 ans/jaar

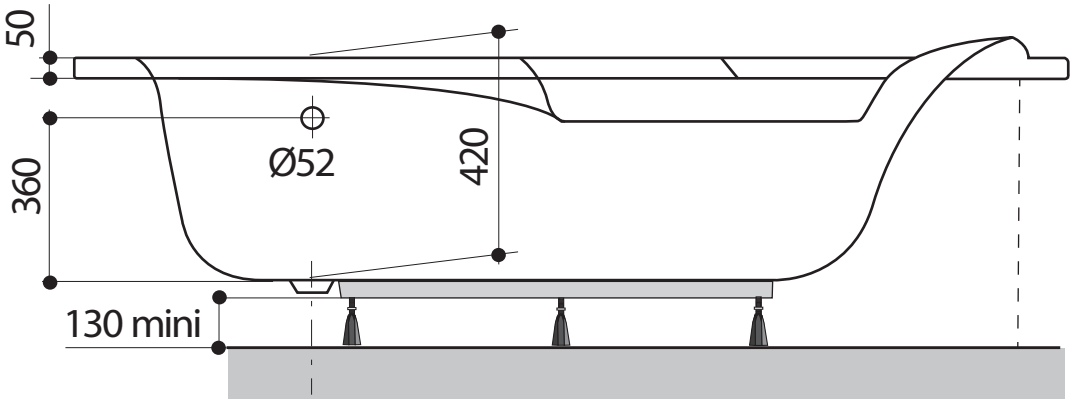

Hauteur sous plage sans tablier : 530 - 545
Hauteur sous plage avec tablier : 532 - 535

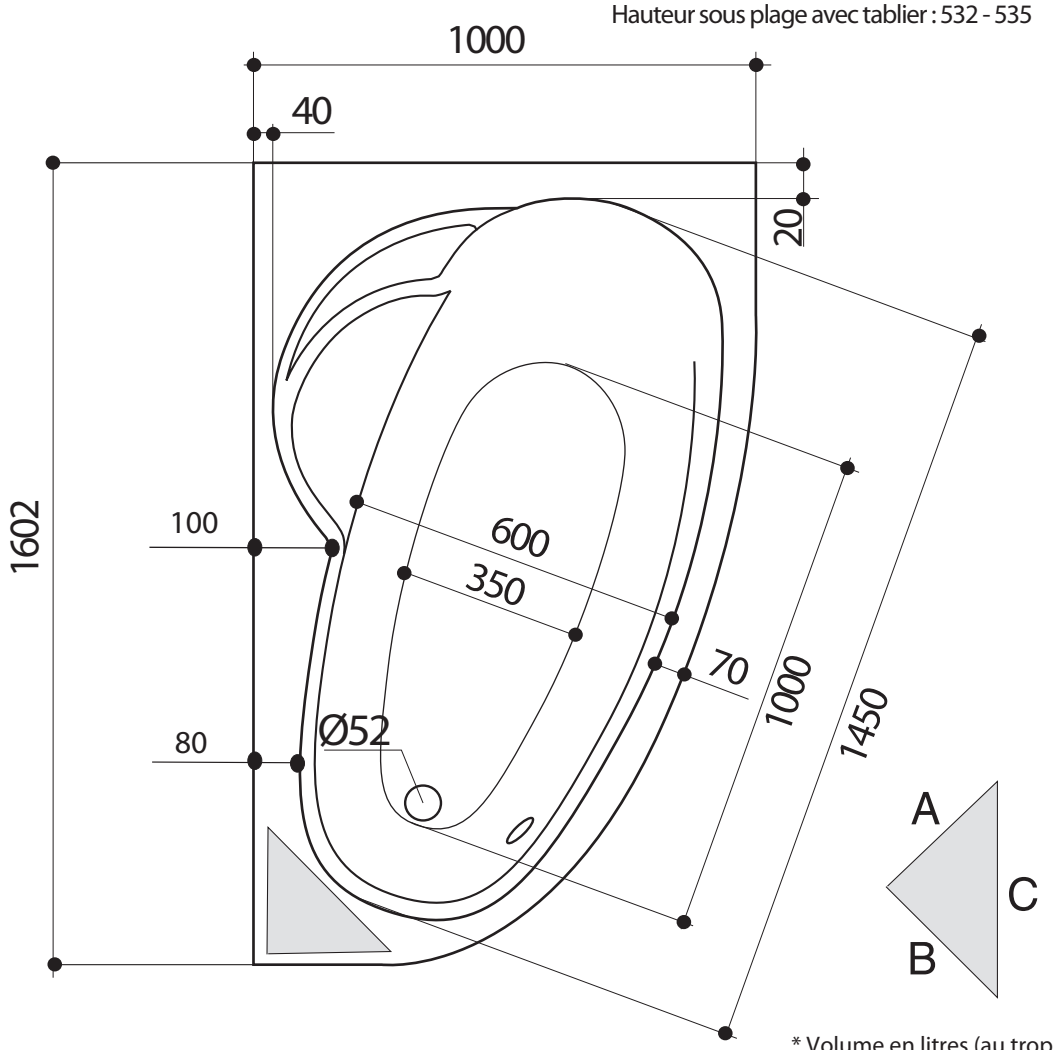

A	B	C
250	250	380

* Volume en litres (au trop plein moins 70 litres)
* Volume in liter (aan overloop min 70 liter)

GARANTIE 10 ANS • YEARS • JAHRE • JAAR

TOPLAX®

Baignoires / Baden

aquarine

Moule : B80 - plan1103408805 ind: 5 le 04/02/2015