MICROMÉGA DUO - Baignoire asymétrique, gauche

E60219

Collection : MICROMÉGA DUO

Couleur* :

00 - Blanc

Principaux atouts :

Bénéfices consommateurs

- CONFORT : Large espace douche
- PLAISIR DU BAIN : Appui-tête ergonomique intégré et pente douce dans le dos
- ANTIBACTÉRIEN : L'acrylique Jacob Delafon est traité antibactérien, et chaud au toucher

Bénéfices installateurs

- INSTALLATION FACILE : Pieds réglables Quick clip

Caractéristiques techniques

- DIMENSIONS : 150 x 100 x 44 cm
- MATÉRIAU : Acrylique
- VOLUME : 205/135 litres
- HAUTEUR DES PIEDS : de 12,3 cm à 17 cm
- INFORMATIONS COMPLÉMENTAIRES : En angle
- SEGMENTATION : Encastrée d'angle
- MARCHE-PIEDS : Non fourni
- TABLIER ASSOCIÉ EN OPTION : 1
- LONGUEUR INTÉRIEURE FOND DE CUVE : 92,5 cm
- BAIGNOIRE DEUX PLACES : 0
- GARANTIE : 10 ans
- Disponible avec système balnéo
- POIDS : 19 kg
- TYPE D'INSTALLATION : Encastré
- FORME : Asymétrique
- DIAMÈTRE DE BONDE : 5,2 cm
- VERSION : Gauche
- PIEDS : Fournis
- VIDAGE : Non fourni
- PARE-BAIN ASSOCIÉ EN OPTION : 1
- LARGEUR INTÉRIEURE FOND DE CUVE : 60 cm
- EQUIPABLE EN BALNÉO : 1
- DIMENSIONS FOND DE CUVE : 92,5 x 60 cm

Produits requis

- E6D015 : Vidage extra-plat avec trop-plein
- E6D134 : Vidage avec alimentation
- E70174, E6D015, E6D134

Produits liés

- E6174 : Tablier réversible

Dessin technique

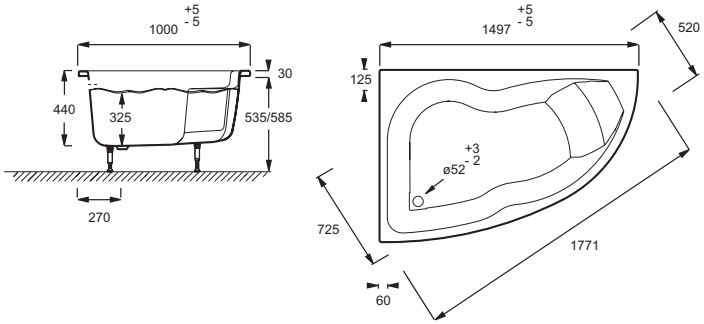

Descriptif CCTP : Baignoire asymétrique, gauche. E60219. Collection : MICROMÉGA DUO. DIMENSIONS : 150 x 100 x 44 cm. POIDS : 19 kg. MATÉRIAU : Acrylique. TYPE D'INSTALLATION : Encastré. VOLUME : 205/135 litres. FORME : Asymétrique. HAUTEUR DES PIEDS : de 12,3 cm à 17 cm. DIAMÈTRE DE BONDE : 5,2 cm. INFORMATIONS COMPLÉMENTAIRES : En angle. VERSION : Gauche. SEGMENTATION : Encastrée d'angle. PIEDS : Fournis. MARCHE-PIEDS : Non fourni. VIDAGE : Non fourni. TABLIER ASSOCIÉ EN OPTION : 1. PARE-BAIN ASSOCIÉ EN OPTION : 1. LONGUEUR INTÉRIEURE FOND DE CUVE : 92,5 cm. LARGEUR INTÉRIEURE FOND DE CUVE : 60 cm. BAIGNOIRE DEUX PLACES : 0. EQUIPABLE EN BALNÉO : 1. GARANTIE : 10 ans. DIMENSIONS FOND DE CUVE : 92,5 x 60 cm. Disponible avec système balnéo.

En raison des variations possibles dans le réglage de votre ordinateur et de votre imprimante, de facteurs techniques et des caractéristiques particulières de certaines de nos finitions, les couleurs ne sont pas représentatives de la réalité mais sont seulement une indication.

KOHLER France 330 339 144 RSC Bobigny– SAS au capital de 50 000 000 euros – Locataire-gérant de la société SANIJURA – Ce document n'est pas contractuel.