OBLO - Colonne de douche

E11717

Collection : OBLO

Couleur* :

CP - Chrome

Principaux atouts :

Bénéfices consommateurs

- THERMOSTATIQUE : Thermostatique avec inverseur sur poignée débit
- SÉCURITÉ MAXIMALE : Blocage température maxi à 50°C

Caractéristiques techniques

- Poids : 9 kg
- Type d'installation : Mural
- Normes et réglementations : ACS (Attestation de Conformité Sanitaire) : n° 10 ACC LY 277
- Colonne de douche avec mitigeur thermostatique et douche de tête
- Fonctionne avec tous types de chauffe-eau d'une puissance mini de 18 kW.

Dessin technique

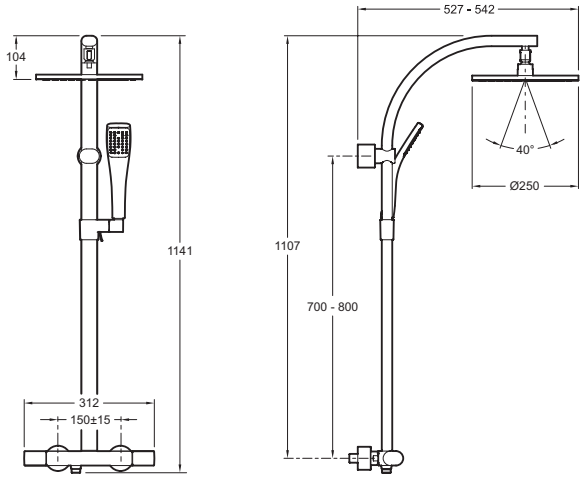

Description : Colonne de douche. E11717. Collection : OBLO. Poids : 9 kg. Type d'installation : Mural. Normes et réglementations : ACS (Attestation de Conformité Sanitaire) : n° 10 ACC LY 277. Colonne de douche avec mitigeur thermostatique et douche de tête. Fonctionne avec tous types de chauffe-eau d'une puissance mini de 18 kW..

KOHLER France 330 339 144 RSC Bobigny– SAS au capital de 50 000 000 euros – Locataire-gérant de la société SANIJURA – Ce document n'est pas contractuel.

*En raison des variations possibles dans le réglage de votre ordinateur et de votre imprimante, de facteurs techniques et des caractéristiques particulières de certaines de nos finitions, les couleurs ne sont pas représentatives de la réalité mais sont seulement une indication.