Crometta 85
Set Crometta 85 1jet / Unica'Crometta 0,65 m
Surfaces: **chromé** Numéro d'article: **27728000**

Description

Caractéristiques

- jet normal
- diamètre: 85 mm
- sans écrou tournant
- Angle d'inclinaison du curseur 90°, pivote de gauche à droite et de haut en bas
- débit: 16 l/min sous 3 bars de pression
- supports muraux chromés synthétique
- ACS 13 ACC NY 145, valide jusqu'au 06.05.2018

Détails de l'article

GTIN	4011097664859

Technologie

Quick Clean

Certificats

ATTESTATION A.C.S. DE CONFORMITÉ SANITAIRE

Photo du produit

Plan géométral

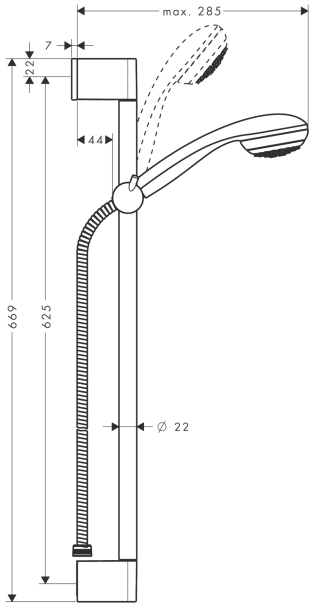

Schéma d'écoulement

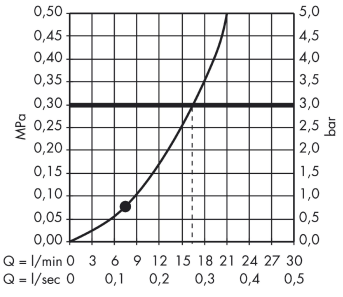

Les valeurs de consommation ont été mesurées dans la pratique, avec les robinetteries correspondantes (thermostat/mélangeur/vanne sous crépi)

Crometta 85
Set Crometta 85 1jet / Unica'Crometta 0,65 m
Surfaces: **chromé** Numéro d'article: **27728000**
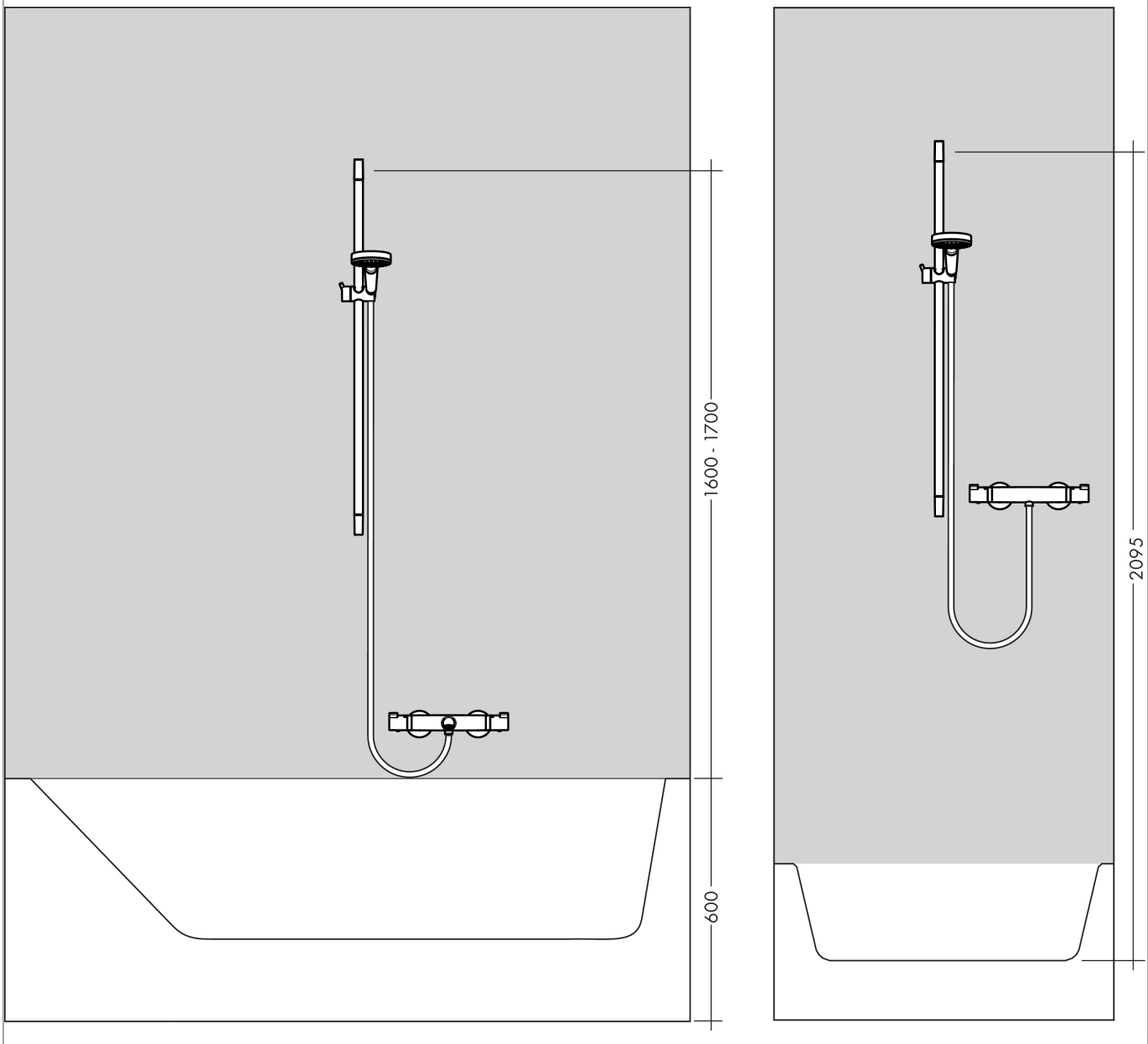
Exemple de montage