ShowerTablet Select
ShowerTablet Select 300 Thermostatique douche
Surfaces: **blanc/chromé** Numéro d'article: **13171400**

Description

Caractéristiques

- 1 sortie = 1 fonction
- mécanisme Push marche/arrêt, cartouche thermostatique MTC
- butée de confort à 40° C
- limiteur de température réglable
- Débit du raccordement de la douchette sous 3 bar: 14 l/min
- avec alimentation d'eau isolée
- clapet anti-retour intégré
- avec silencieux
- filtre inclus
- entraxe: 150 mm ± 12 mm
- type de raccordement: raccords S
- ACS 13 ACC LY 791, valide jusqu'au 25.02.2019

Détails de l'article

GTIN	4011097717005

Technologie

Select SELECT

Prix de design

Focus Open 2013
Silver

Certificats

ATTESTATION A.C.S. DE CONFORMITÉ SANITAIRE

Photo du produit

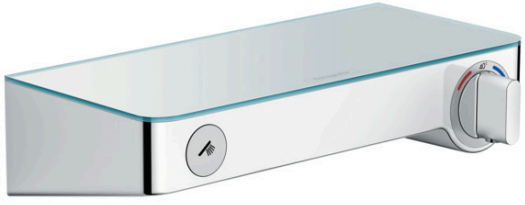

Plan géométral

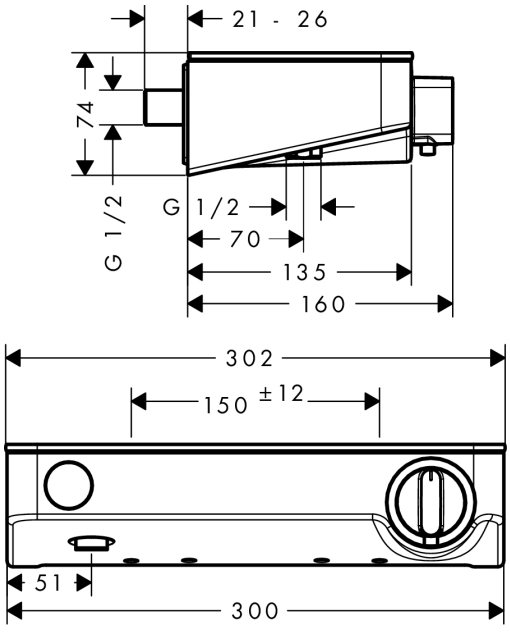

ShowerTablet Select
ShowerTablet Select 300 Thermostatique douche
Surfaces: **blanc/chromé** Numéro d'article: **13171400**
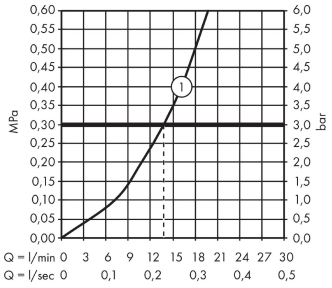
Schéma d'écoulement