EUROSMART COSMOPOLITAN T
Set de pré-montage
Référence : 36322

Pure Freude an Wasser

GROHE

GROHE s.a.r.l | Siège, salle d'exposition – 60, Boulevard de la Mission Marchand
92418 Courbevoie – La Défense Cedex
Tél +33 (0)1 49 97 29 00 | Fax +33(0)1 55 70 20 38

Descriptif Produit :
Set de pré-montage

Spécifications Produit :
Avec mitigeur
Montage encastré
Convient pour des robinetteries temporisées murales
Avec bride adhésive sur le pourtour pour l´étancheité dans les locaux humides
2 robinets d'arrêt
Boitier avec mitigeur
Clapets anti-retour
A associer avec 36 321 000
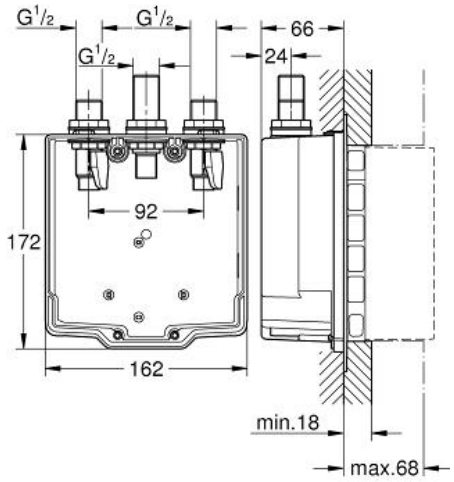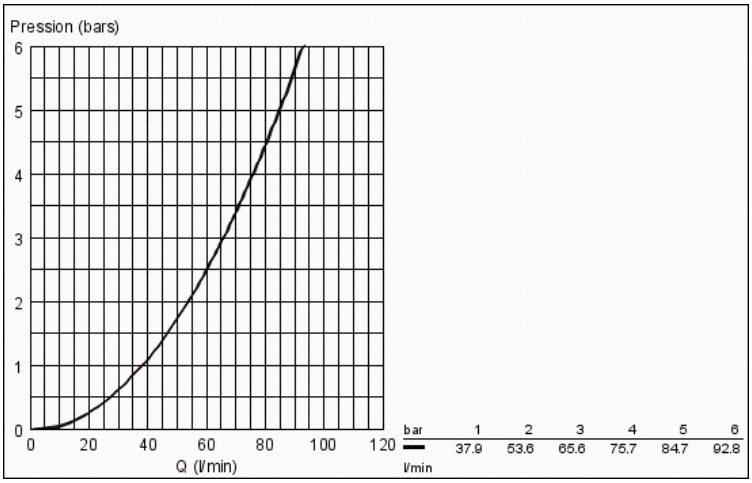
Finition :
❑ 36322 000 no colour