TALENTOFILL
Talentofill
Référence : 28991

Pure Freude an Wasser

GROHE

GROHE s.a.r.l | Siège, salle d'exposition – 60, Boulevard de la Mission Marchand
92418 Courbevoie – La Défense Cedex
Tél +33 (0)1 49 97 29 00 | Fax +33(0)1 55 70 20 38

Descriptif Produit :
Talentofill

Spécifications Produit :
Pour baignoire ergonomique ou d'angle
Livré sans set de finition
Avec siphon et coude de vidage à 45°
Sans rupteur atmosphérique
Seulement avec rupteur atmosphérique, Type A2
Ou sans flexible de raccordement (28995)
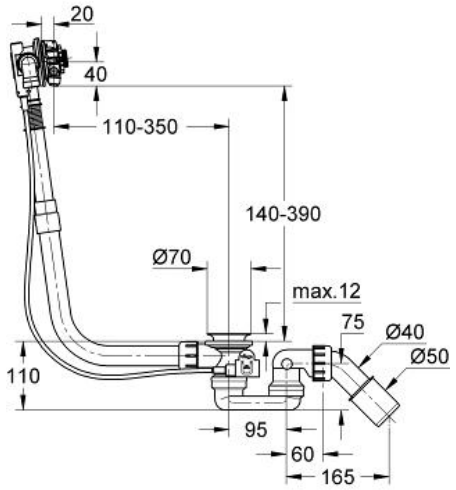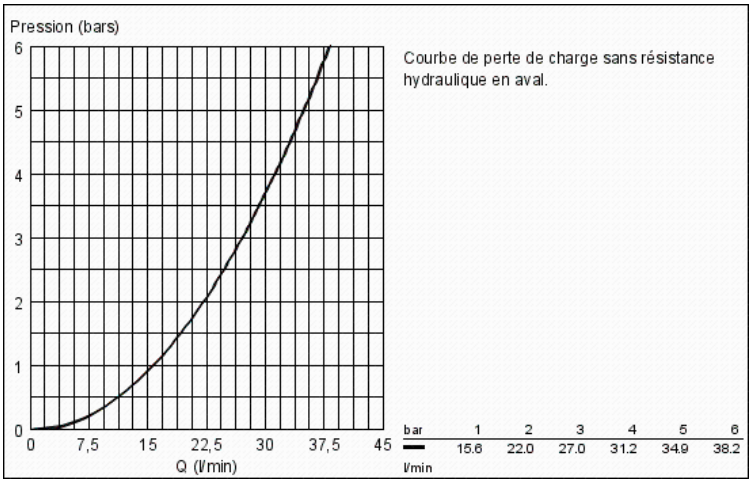
Finition :
❑ 28991 000 no colour