EUROSMART COSMOPOLITAN T
Robinetterie temporisée avec mitigeur et limiteur de température ajustable

Référence : 36319

GROHE s.a.r.l | Siège, salle d'exposition – 60, Boulevard de la Mission Marchand
92418 Courbevoie – La Défense Cedex
Tél +33 (0)1 49 97 29 00 | Fax +33(0)1 55 70 20 38

Pure Freude an Wasser

GROHE

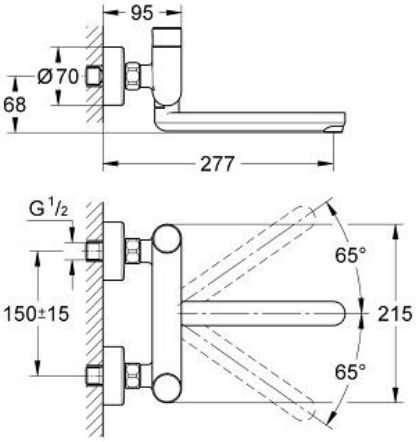

Descriptif Produit :
Robinetterie temporisée avec mitigeur et limiteur de température ajustable

Spécifications Produit :
Montage mural apparent
GROHE StarLight® chrome éclatant et durable
GROHE EcoJoy® économie d'eau
Brise-jet Laminar 9 l/min
Bec coulé orientable 200 mm
Zone de rotation 130°
3 débits ajutables : court - moyen - long (paramétrage d'usine :
court)
Approximativement : 7, 15, 30 sec (selon la pression)
Raccords en S
Filtres intégrés
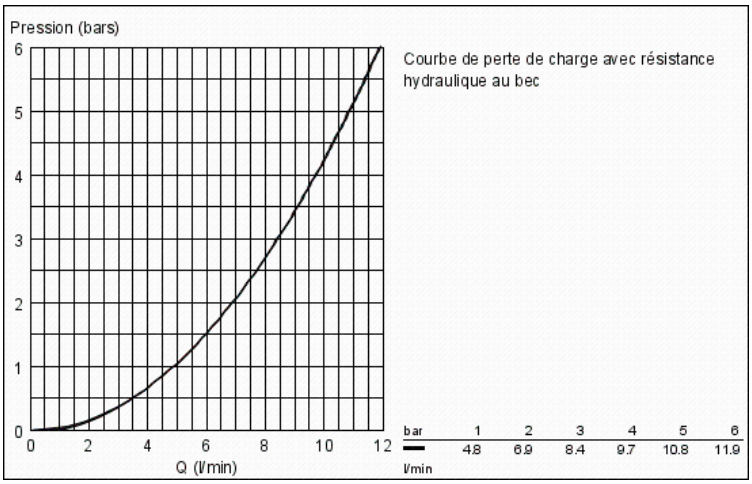
Finition :
❑ 36319 000 chrome