LAVABOS, VASQUE À POSER, VASQUES À POSER LOOP & FRIENDS

INFORMATION SUR LE PRODUIT

1 . POSITION

Modèle	514401
Largeur	430 mm
Poids	7,7 kg
Description	En porcelaine sanitaire Disponible également en CeramicPlus plan de découpe inclus, bonde ne pouvant être fermée incluse, avec cache écoulement en céramique, set de fixation inclus Programme de meubles Aveo New Generation, Programme de meubles LEGATO correspondant, Programme de meubles TRUE OAK correspondant
Trou de robinetterie	pour robinetterie murale ou robinetterie surélevée, sans plage de robinetterie
Trop-plein	sans trop-plein, Les modèles sans trop-plein doivent être équipés d'une bonde ne pouvant être fermée
Matériau	En porcelaine sanitaire
Textes d’appel d’offres	Loop & Friends; Vasque à poser; En porcelaine sanitaire; Dimensions: Diamètre: 430 mm; Rond; pour robinetterie murale ou robinetterie surélevée, sans plage de robinetterie; sans trop-plein; Les modèles sans trop-plein doivent être équipés d'une bonde ne pouvant être fermée; plan de découpe inclus, bonde ne pouvant être fermée incluse, avec cache écoulement en céramique, set de fixation inclus

COULEURS

Blanc	51440101	4047289802068
Farmhouse CeramicPlus	5144019R	4051202232313
Blanc CeramicPlus	514401R1	4047289802082
Star White CeramicPlus	514401R2	4047289802099
Pergamon CeramicPlus	514401R3	4047289802204
Timber CeramicPlus	514401TR	4051202301378

CROQUIS TECHNIQUES
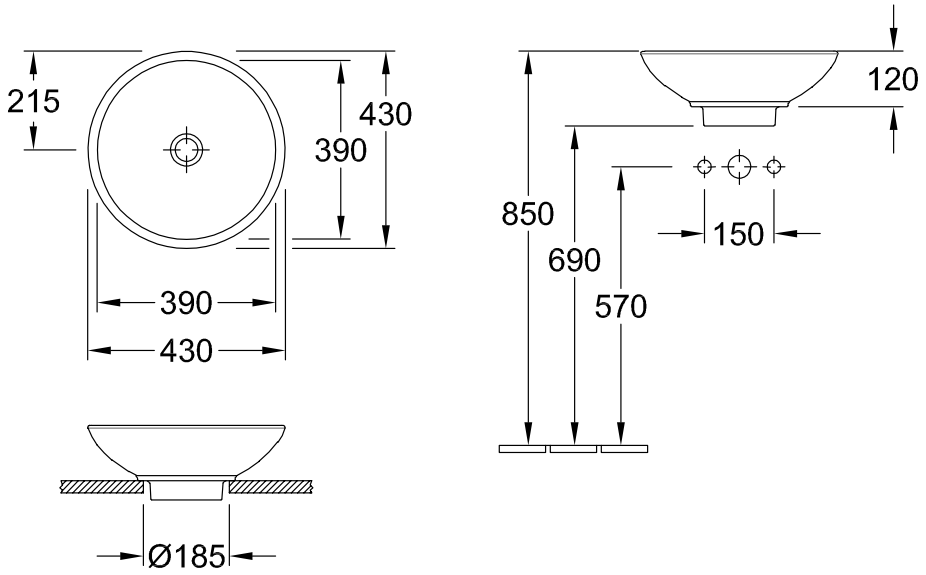
514401